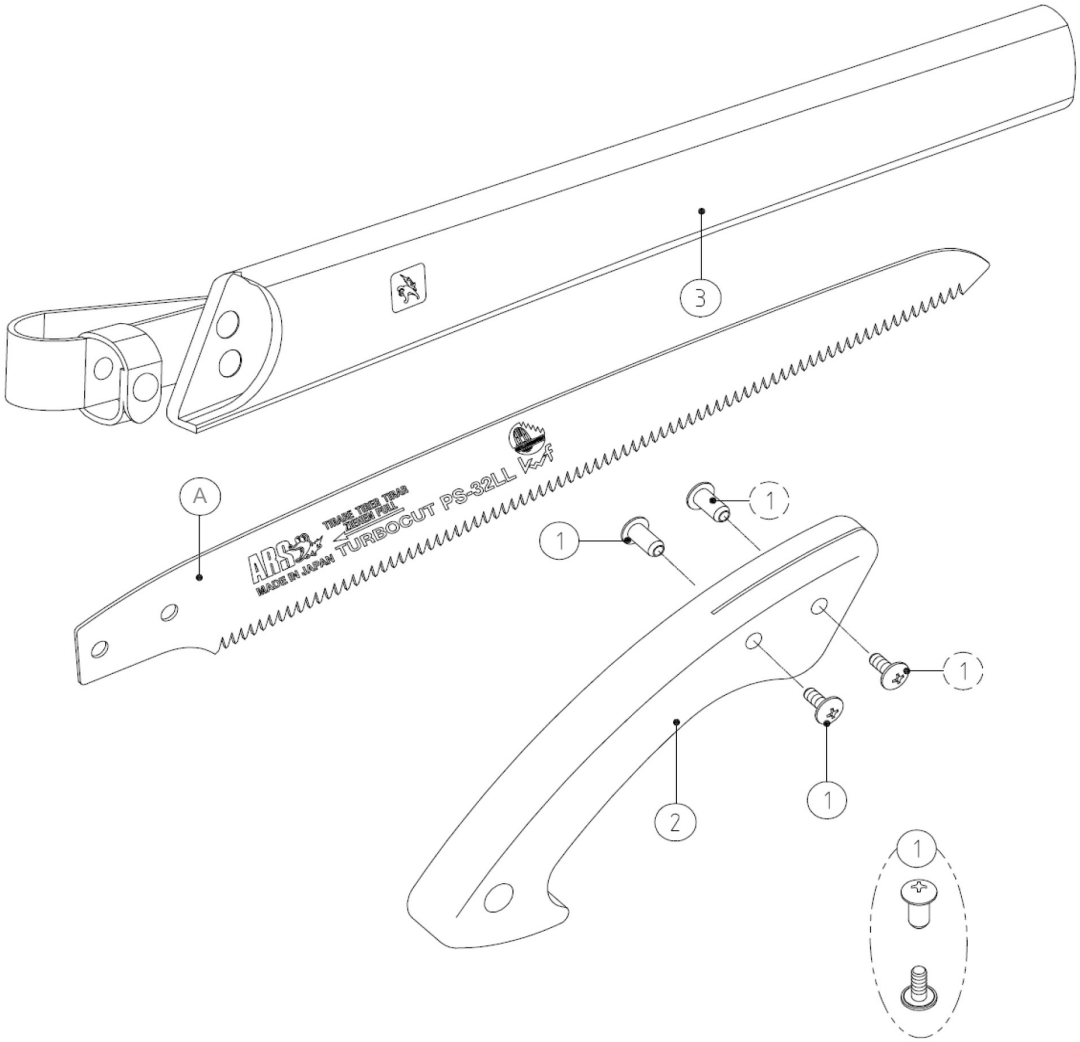

PS-32LL | Scies d'élagage | 345 mm | Bois

La ARS PS-32LL est une scie d'élagage professionnelle avec une lame droite affûtée creuse de 345 mm et une longueur totale de 550 mm. Grâce à ses dents TURBOCUT, elle permet une coupe rapide, fluide et sans effort, tout en conservant la flexibilité unique de la lame. La forme effilée assure une grande précision et un...

Lire la description complète en ligne

Référence article:	**Longueur:**
ARSPS-32LL	550 mm
Poids:	**EAN code:**
230 gram	4965280420701

Produits associés

- (A) **32LL-1** | Lame de scie pour PS-32LL
- (1) **SP-94** | Jeu de vis pour PS-32L/LL
- (2) **SP-321** | Manche en bois pour PS-32LL
- (3) **SH-32** | Étui pour PS-32LL

Plus d'informations et de photos du produit ? **Visitez www.arstools.eu**

ARS Tools
De Stek 7, Wieringerwerf
Pays-Bas

info@arstools.eu
www.arstools.eu

ARS Tools est une division de Westparts
© 2026 - ARS Tools