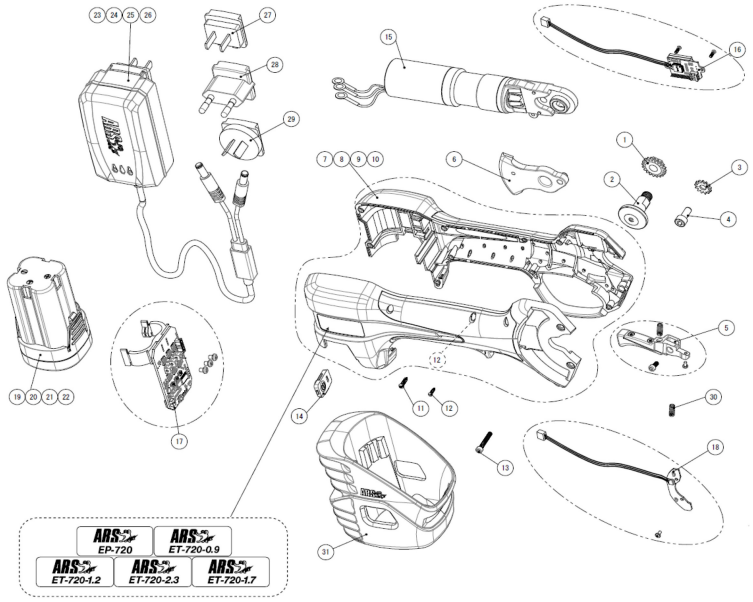

ET-720-1.2 | Ébrancheur sur batterie | 1200 mm | Rouge/noir

Le ARS ET-720-1.2 est un sécateur électrique professionnel à manche long fixe de 1.200 mm, compact et parfaitement équilibré. Grâce à sa perche plus longue, il permet de tailler confortablement depuis le sol, sans échelle ni flexion. Selon la taille de l'utilisateur, il offre une portée effective d'environ 3,3 mètres...

Lire la description complète en ligne

Référence article:
ARSET-720-1.2

Longueur:
1200 mm

Poids:
1800 gram

EAN code:
4965280810182

Produits associés

1. **SP-EP-047** | Écrou central pour EP-720 et série ET
2. **SP-EP-048** | Boulon central pour EP-720 et série ET
3. **SP-EP-049** | Bague dentée anti-desserrage pour série EP et ET
4. **SP-ET-040** | Boulon pour bague dentée anti-desserrage pour série ET
5. **SP-EP-051** | Ensemble de commande incl. 2 boulons et ressort pour EP-720 et série ET
6. **SP-EP-052** | Plaque d'entraînement pour lame supérieure de EP-720 et série ET
7. **SP-EP-053** | Boîtier pour EP-720 et série ET
11. **SP-EP-058** | Vis A pour série EP et ET
12. **SP-EP-059** | Vis B pour EP-720 et série ET
13. **SP-EP-060** | Vis de fixation pour plaque de recouvrement avant de série EP et ET
14. **SP-EP-061** | Panneau de commande pour EP-720/721 et série ET
15. **SP-EP-062** | Pignon moteur interne pour EP-720 et série ET
16. **SP-EP-063** | Kit carte LCD incl. 2 vis pour EP-720 et série ET
17. **SP-EP-064** | Kit carte de commande incl. 3 vis pour EP-720 et série ET
18. **SP-EP-065** | Carte capteur incl. 1 vis pour EP-720 et série ET
19. **SP-EP-066** | Batterie pour EP-720/721 et série ET
23. **SP-EP-070** | Chargeur pour EP-720/721 et série ET
28. **SP-EP-076** | Connecteur de charge Type-C pour EP-720/721 et série ET
30. **SP-EP-078** | Ressort de commande pour série EP et ET
31. **SP-ET-039** | Protection de batterie pour série ET

Plus d'informations et de photos du produit ? Visitez www.arstools.eu

ARS Tools
De Stek 7, Wieringerwerf
Pays-Bas

info@arstools.eu
www.arstools.eu

ARS Tools est une division de Westparts
© 2026 - ARS Tools